ISTRUZIONE PER LA SOSTITUZIONE DELLE GUARNIZIONI DEI BOOSTER METAL WORK
INSTRUCTIONS ON HOW TO REPLACE METAL WORK BOOSTER GASKETS

METAL WORK PNEUMATIC

I

CALCOLO DELLA DURATA DELLE GUARNIZIONI SOGGETTE AD USURA

Nel presente documento viene descritto come smontare i Booster Metal Work al fine di sostiture le guarnizioni presenti.
Per completezza, con il kit di ricambio guarnizioni, vengono fornite tutte le guarnizioni presenti nel Booster.
Si consiglia di sostituire periodicamente solo le guanizioni che sono soggette ad usura (nr. 2, 5, 6, 9, 10, 12, 13, 15); le altre guarnizioni vanno sostituite solo a fronte di un evidente danneggiamento.
Prima di montare le nuove guarnizioni, pulire accuratamente l'interno del booster (camicie, corpo, sedi, pistoni, etc...) ed ingrassare con grasso MACON FLUOROGREASE 754A (codice 9910510) sia le sedi che le guarnizioni.

Per il calcolo della durata delle guarnizioni soggette ad usura, possono essere usate le seguenti formule:

BOOSTER Ø40: Durata (ora) = $30.000 \times \frac{(p2+1)}{Q2}$

BOOSTER Ø63: Durata (ora) = $120.000 \times \frac{(p2+1)}{Q2}$

dove:
p2 [bar] = pressione relativa in uscita
Q [Nl/min] = portata in uscita

GB

CALCULATION OF THE LIFE OF GASKETS SUBJECT TO WEAR

This document explains how to dismount Metal Work boosters and replace the gaskets.
The gasket spare kit contains all the types of gasket mounted on the booster.
You are recommended to periodically replace only the gaskets subject to wear (2, 5, 6, 9, 10, 12, 13 and 15); the other gaskets must only be replaced when they are clearly damaged.
Before mounting the new gaskets, clean the inside of the booster (barrel, body, seats, pistons, etc ...) and lubricate with grease MACON FLUOROGREASE 754A (code 9910510) seats and gaskets.

The following formulae can be used to calculate the useful life of gaskets subject to wear:

BOOSTER Ø40: *Life (hour) =* $30.000 \times \frac{(p2+1)}{Q2}$

BOOSTER Ø63: *Life (hour) =* $120.000 \times \frac{(p2+1)}{Q2}$

where:
p2 [bar] = *relative output pressure*
Q [Nl/min] = *output flow rate*

SEQUENZA DI SMONTAGGIO PER LA SOSTITUZIONE DELLE GUARNIZIONI / *DISMOUNTING SEQUENCE FOR THE REPLACEMENT OF GASKETS*

①

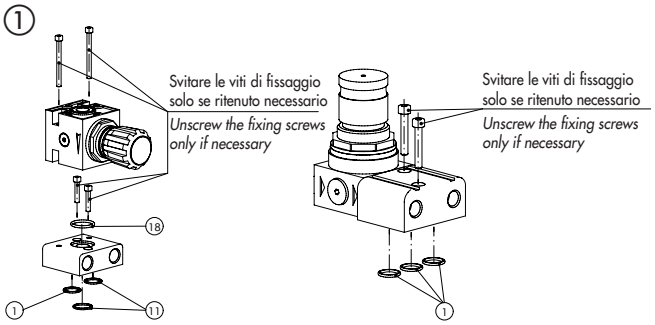

②

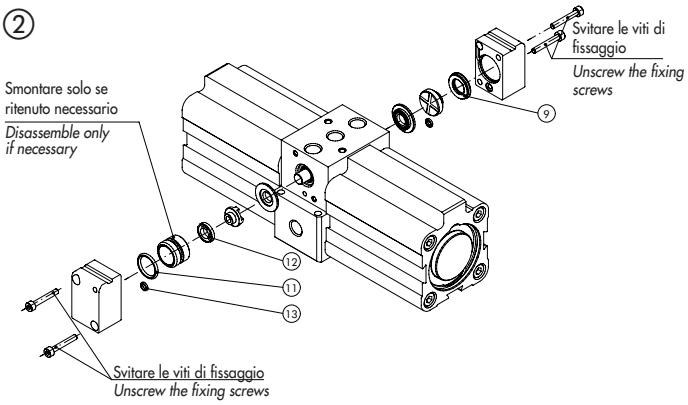

③

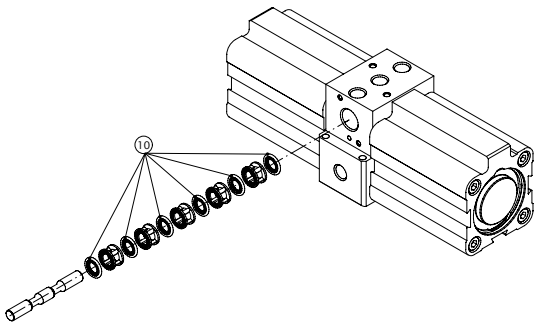

④

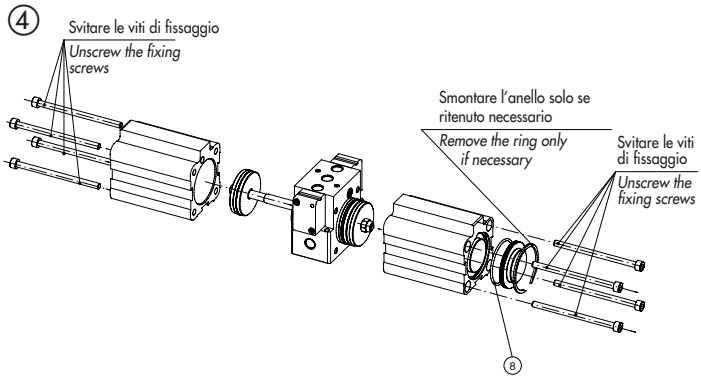

⑤

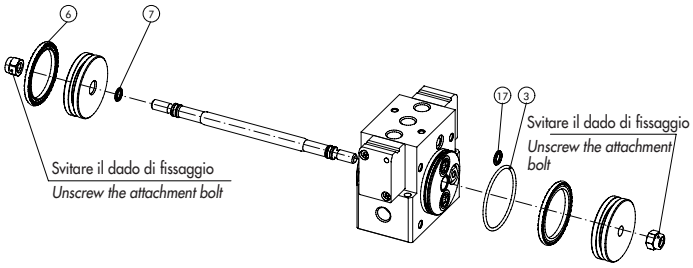
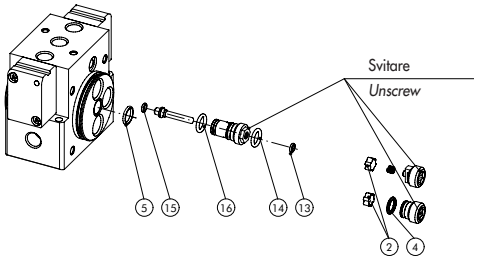
⑥